WALK IN K2 | Schiebetür, 2-teilig

Artikel-Nr. K2.35

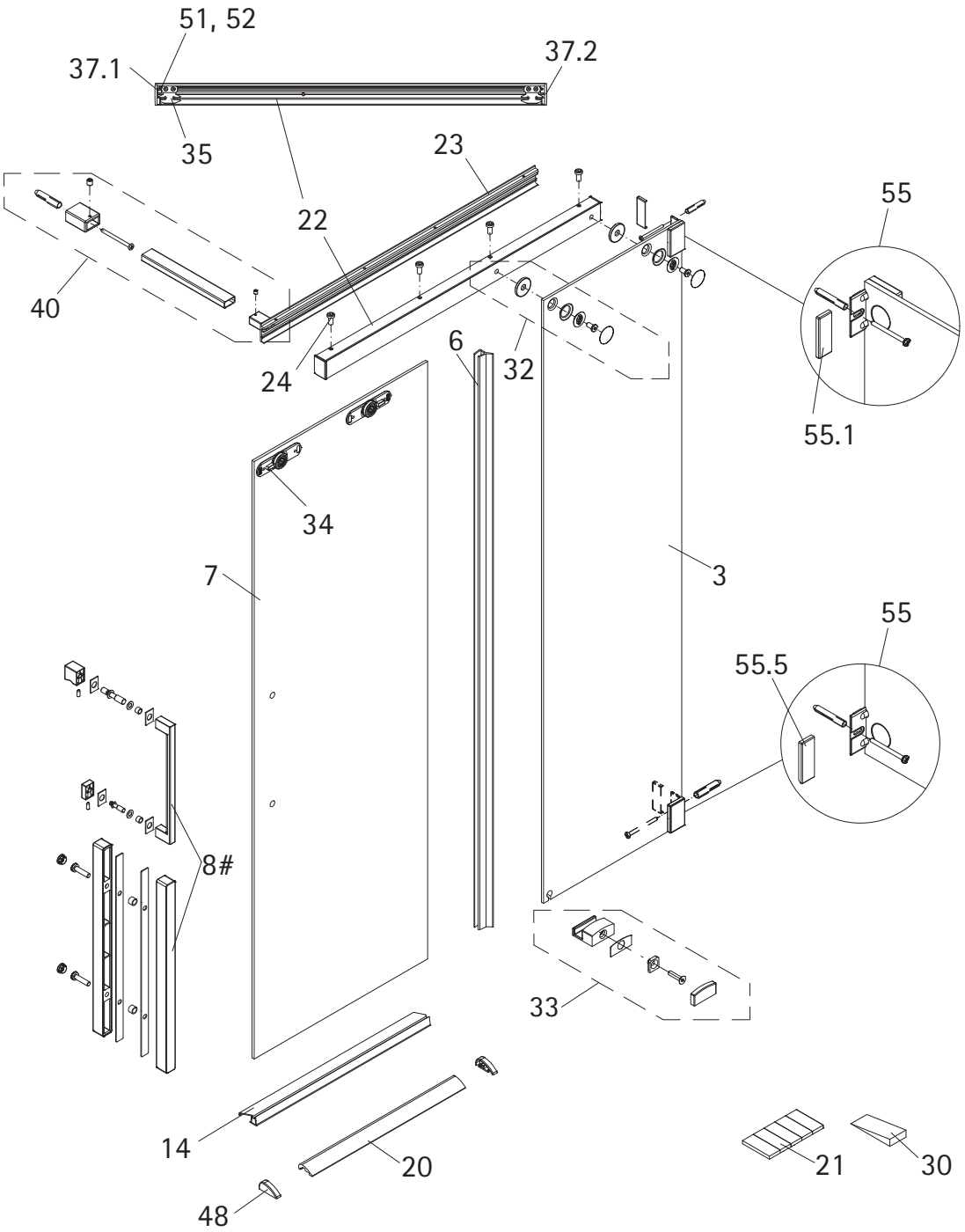

Abb.: Festelement rechts, Türseite rechts

Unverbindliche Preisempfehlung in € (zzgl. MwSt.)

Pos.		Bezeichnung	Ersatzteil-Nr.		Preis
3	1x	Nebenteil mit Bohrungen			
6	1x	Dichtung vertikal	E100057-1	Stück	24,95 €
7	1x	Tür			
8#	1x	Stangengriff eckig	E100140-35	Stück	101,95 €
	1x	Riegelgriff	E100140-31	Stück	82,95 €
14	1x	Wasserabweisprofil (1.000 mm)	E100058-8-1	Stück	39,95 €
18*	1x	Linsen-Blechschraube 4,2 x 45 mm			
19*	1x	Dübel S6			
20	1x	Wasserleiste (1.000 mm)	E100050	Stück	30,00 €
21*	1x	Klebestreifen			
22	1x	Oberprofil außen	E88256	Stück	66,00 €
23	1x	Oberprofil innen	E88257	Stück	36,00 €
24*	4x (6x)	Zylinderschraube M5 x 10 mm			
30	1x	Silikonkeile (6 Stück)	E88203	Set	16,95 €
32	2x	Befestigung Oberprofil an NT, komplett	E88222	Stück	32,95 €

Pos.		Bezeichnung	Ersatzteil-Nr.		Preis
33	1x	Türführung, komplett	E88280	Set	72,95 €
34	2x	Doppelrollenlaufwagen	E88260	Stück	28,95 €
35	2x	Türstopper	E88225	Stück	42,95 €
37.1	1x	Abschlussblende für Oberprofil (inkl. Pos. 37.2)	E88206	Set	14,95 €
37.2	1x	Abschlussblende für Oberprofil, geschlitzt			
40	1x	Abstrebung, komplett	E88338	Set	66,00 €
48	2x	Endkappe Wasserleiste	E100211-17	Set	9,95 €
51	2x	Zylinderschraube M5 x 6 mm			
52	2x	Vierkantmutter M5			
55	1x	Wandwinkel oben, komplett (inkl. Pos. 55.1)	E88315-0	Stück	86,00 €
55	1x	Wandwinkel unten rechts, komplett (inkl. Pos. 55.5)	E88315-UR	Stück	86,00 €
55	1x	Wandwinkel unten links, komplett (inkl. Pos. 55.5)	E88315-UL	Stück	86,00 €
55.1	1x	Blende oben			
55.5	1x	Blende unten, mit Fase			
		* Schrauben- und Abdeckkappenset	E88200-2		16,95 €
		# optional			